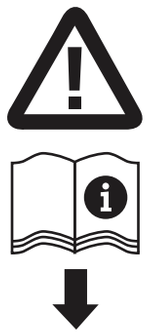

Montage - Assembly - Montage - Montaje - Montaggio - Montering - Asennus - Montaz - Установка

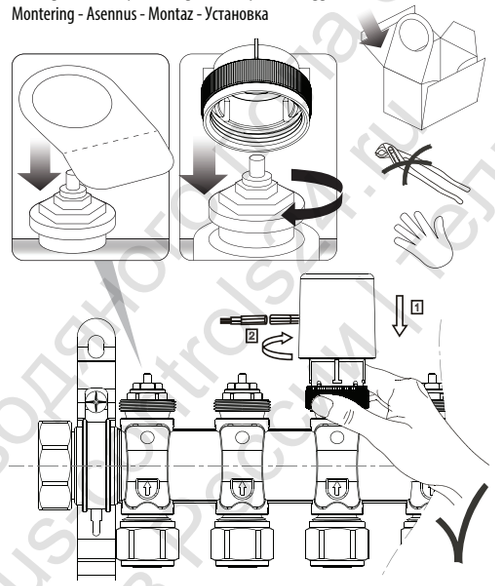

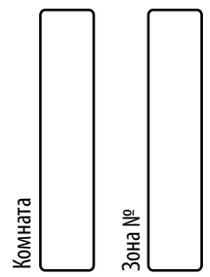

Макс. длина штока - 4мм

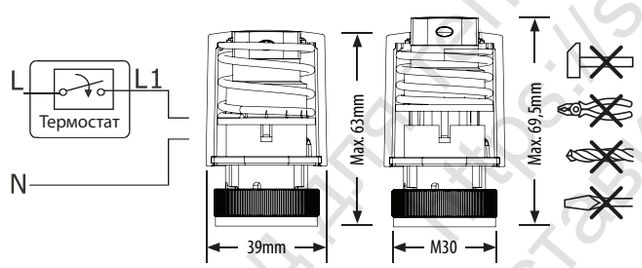

NC - NORMALLY CLOSED

"First Open" Funktion - "First Open" function - Fonction "First Open" - Funcion de contacto abierto - "First Open" functie - Funzione "First Open" - "First Open" funksjon - "Forstagangen" funktion - "First Open" toiminta - Исполнение: нормально-закрытый

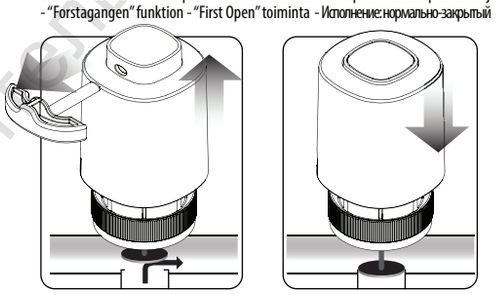

230V Версия:
Питание 220В, 50Гц
Мощность: 2Вт
Макс. ток: 200мА-200мс
Класс защиты: IP54
Температура окружающей среды: 5-60о С
Усилие: 100Н+10%

FUNCTION

Funktionsweise - Function mode - Mode de fonctionnement - Funcionamiento - Werkwijze - Modo di funzione - Funktionsmade - Funksjonsmodus - Funktionssatt - Toimintaperiaate - Zasada dzialania - Функция

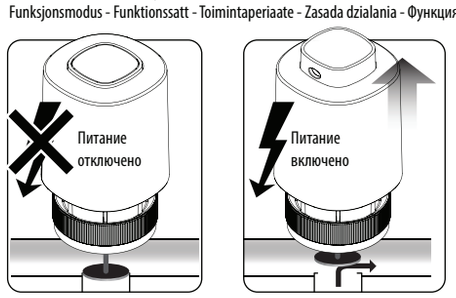

Сервопривод для теплого водяного пола SALUS T28NC
Официальный представитель в России
http://salus-controls24.ru
тел: +7 (495) 665-29-20